D811952 00200_09 04-08-25

FOTOCELLULA
PHOTOCELL
PHOTOCELLULE
LICHTSCHRANKE
FOTOCÉLULA
FOTOCEL

FOTOCÉLULA
ΦΩΤΟΚΥΤΤΑΡΟ
FOTOKOMÓRKA
ФОТОЭЛЕМЕНТ
FOTOBUNKA
FOTOSEL

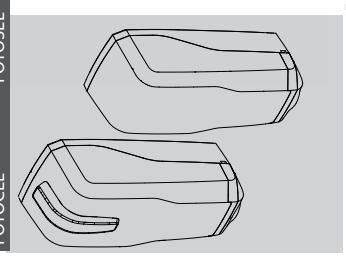

DESME A.15 O
THEA A.15 O.PF

ISTRUZIONI DI INSTALLAZIONE
INSTALLATION MANUAL
INSTRUCTIONS D'INSTALLATION
MONTAGEANLEITUNG
INSTRUCCIONES DE INSTALACION
INSTALLATIEBOEKSCHRIFTEN
ΟΔΗΓΙΕΣ ΧΡΗΣΗΣ ΚΑΙ ΕΓΚΑΤΑΣΤΑΣΗΣ
INSTRUKCJA UŻYTKOWANIA I INSTALACJI
РУКОВОДСТВО ПО УСТАНОВКЕ И ЭКСПЛУАТАЦИИ
NAVOD K OBSLUZE A INSTALACI
KULLANIM VE MONTAJ BIL

8 027908 425300

BFT S.p.A. - Via Lago di Vico, 44 ITALY
36015 Schio VI - www.bft-automation.com

La sorgente luminosa (LED) del prodotto non è sostituibile ed è destinata esclusivamente all'applicazione specificata. Una volta esaurita la durata della sorgente luminosa, l'intero prodotto deve essere sostituito.
The product's light source (LED) is non-replaceable and only intended for the specified application. Once the light source reaches the end of life, the entire product must be replaced.
La source lumineuse (LED) du produit n'est pas remplaçable et est destinée uniquement à l'application spécifiée. Le produit entier doit être remplacé lorsque la source lumineuse arrive en fin de vie.
Die Lichtquelle des Produkts (LED) kann nicht ausgetauscht werden und ist nur für die angegebene Anwendung bestimmt. Wenn die Lichtquelle das Ende ihrer Lebensdauer erreicht, muss das gesamte Produkt ersetzt werden.
La fuente de luz (LED) de este producto no es reemplazable y está diseñada únicamente para la aplicación especificada. Una vez que la fuente de luz llegue al final de su vida útil, deberá reemplazarse todo el producto completo.
De lichtbron (LED) van het product kan niet worden vervangen en is uitsluitend bedoeld voor de aangegeven toepassing. Wanneer de lichtbron het einde van zijn levensduur heeft bereikt, moet het volledige product worden vervangen.
A fonte de luz do produto (LED) não é substituível e destina-se apenas à aplicação especificada. Quando a fonte de luz alcançar o fim da sua vida útil, o produto completo deve ser substituído.
Η πηγή φωτός του προϊόντος (LED) δεν είναι μπορεί να αντικατασταθεί και προορίζεται μόνο για την καθορισμένη χρήση. Όταν η πηγή φωτός φτάσει στο τέλος της διάρκειας ζωής της, πρέπει να αντικατασταθεί ολόκληρο το προϊόν.
Źródło światła produktu (dioda LED) nie podlega wymianie i jest przeznaczone wyłącznie do określonego zastosowania. Po osiągnięciu końca okresu eksploatacji źródła światła należy wymienić cały produkt.
Източник на светлина (светодиод) не подлежи на замяна и предназначен изключително за указаното приложение. По завършване на службата на източника на светлина изделие подлежи на замяна целиком.
Svetelný zdroj výrobku (LED) je neměnitelný a je určený pouze pro konkrétní použití. Jakmile světelný zdroj dosáhne konce životnosti, je třeba vyměnit celý produkt.
Ürünün ışık kaynağı (LED) değiştirilebilir bir parça değildir ve yalnızca belirtilen uygulama içindir. Işık kaynağı ömrünü tamamladığında, tüm ürünün değiştirilmesi gerekmektedir.

Attenzione! Leggere attentamente le "Avvertenze" all'Interno! Caution! Read "Warnings" inside carefully! Attention! Veuillez lire attentivement les Avertissements qui se trouvent à l'intérieur! Achtung! Bitte lesen Sie aufmerksam die „Hinweise" im Inneren! ¡Atención! Leer atentamente las "Advertencias" en el interior! Let op! Lees de "Waarschuwingen" aan de binnenkant zorgvuldig! ¡Atenção! Ler atentamente as "Advertências" em o interior! Προσοχή! Διαβάστε με προσοχή τις "Προειδοποιήσεις" στο εσωτερικό! Uwaga! Należy uważnie przeczytać "Ostrzeżenia" w środku! Внимание! Внимательно прочтите находящиеся внутри "Инструкции"! Pozor! Prečtěte si pozorně "Upozornění" uvnitř! Dikkat! İçinde bulunan "Uyarılar" dikkatle okuyunuz! - La dichiarazione di conformità può essere consultata sul sito: www.bft.it nella sezione prodotti. - The declaration of conformity can be viewed on this website: www.bft.it in the product section. - La déclaration de conformité peut être consultée sur le site: www.bft.it dans la section produits. - Die Konformitätserklärung kann auf der folgenden Webseite konsultiert werden: www.bft.it, im Bereich Produkte. - La declaración de conformidad está disponible para su consulta en el sitio: www.bft.it en la sección productos. - De verklaring van overeenstemming kunt u raadplegen op de website: www.bft.it in het deel producten. - A declaração de conformidade pode ser consultada na website: www.bft.it na secção produtos. - Η δήλωση συμμόρφωσης είναι διαθέσιμη στην ιστοσελίδα: www.bft.it στην ενότητα προϊόντα. - Deklarację zgodności można znaleźć na stronie: www.bft.it w zakładce Produkty. - С декларацией о соответствии можно ознакомиться на сайте: www.bft.it в разделе, посвященном продукции. - Prohlášení o shodě je k dispozici na internetové stránce: www.bft.it v sekci Výrobky. - Uygunluk beyannamesine, www.bft.it web sitesinde, ürünler bölümünde bakılabilir

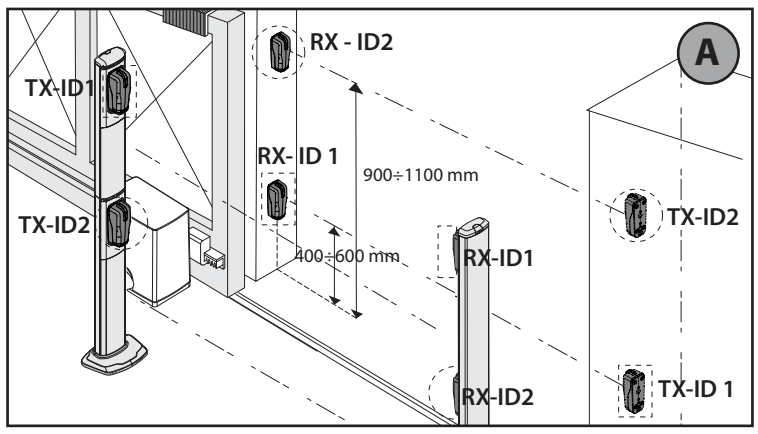

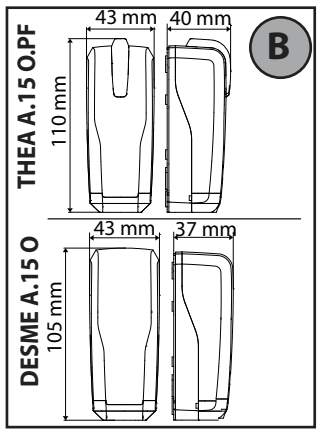

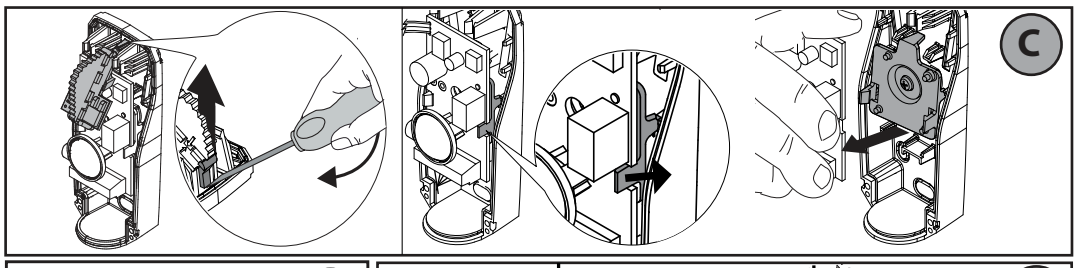

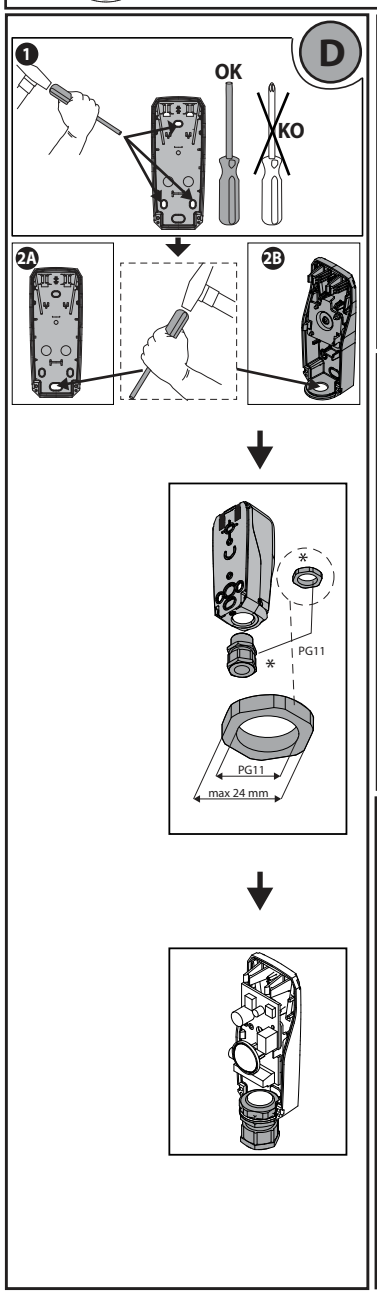

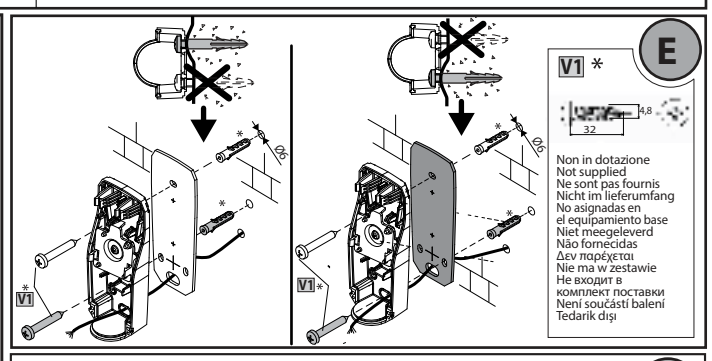

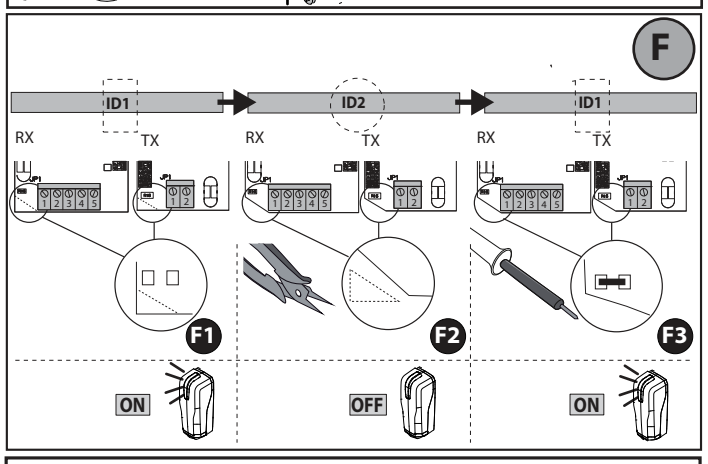

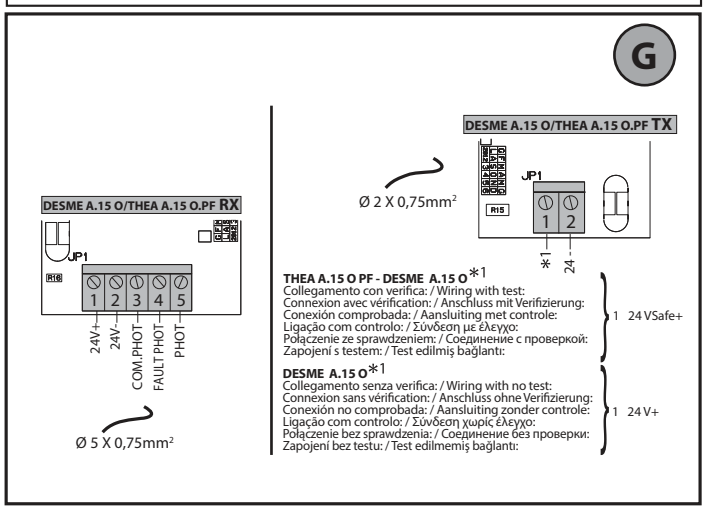

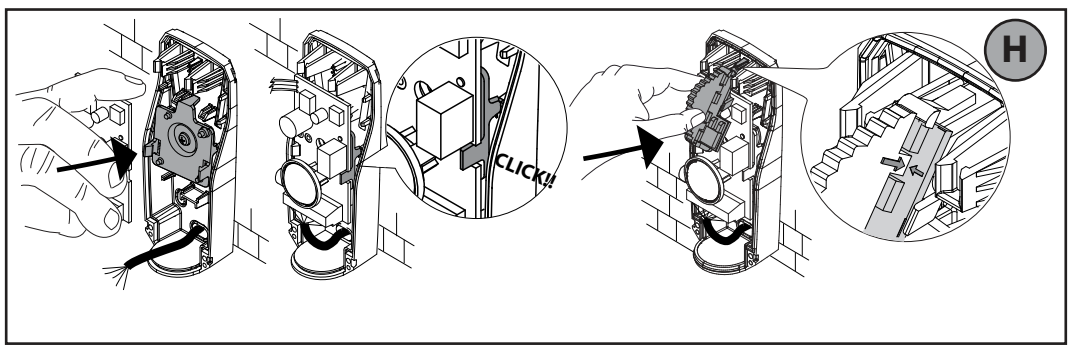

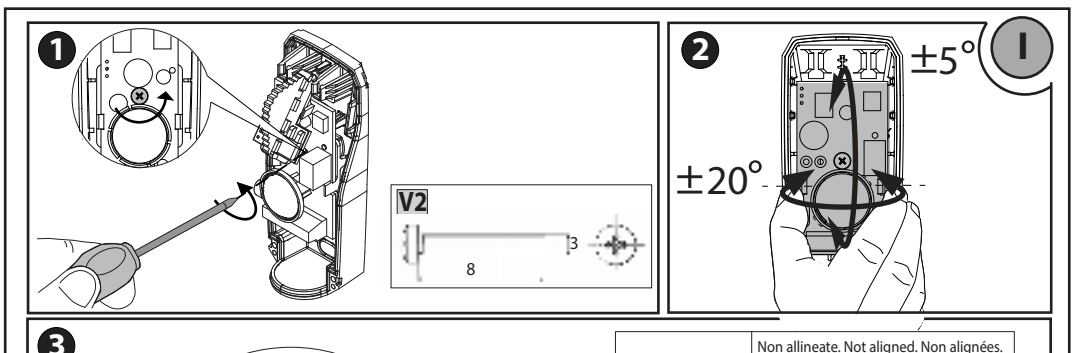

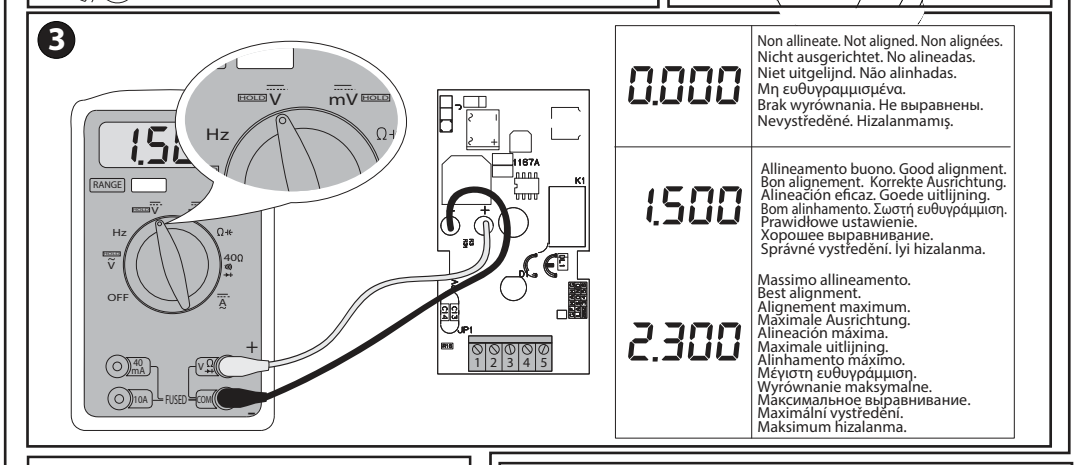

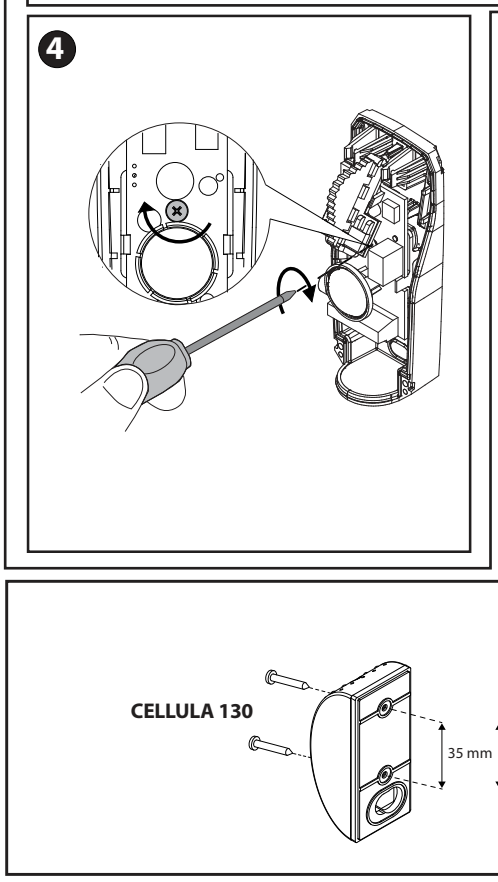

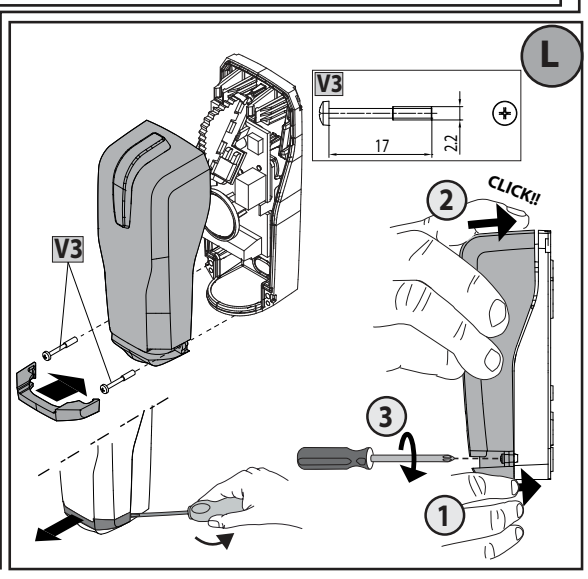

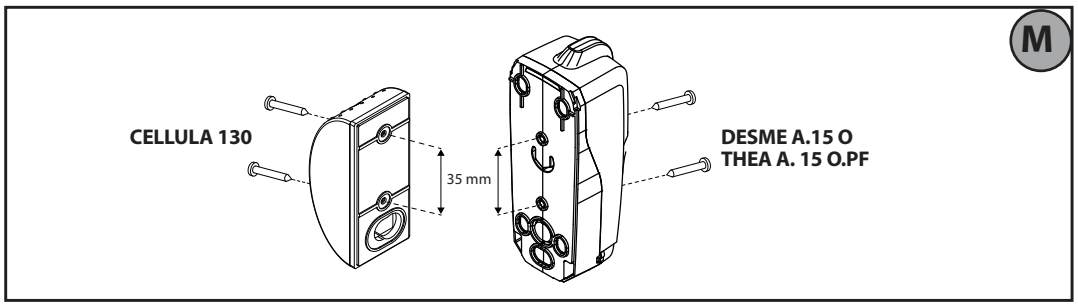

MANUALE PER L'INSTALLAZIONE — ITALIANO

1) GENERALITÁ
DESME A.15 O - Fotocellula orientabile sincronizzata per applicazione esterna, costituita da una coppia trasmittente ricevente.
Mod. THEA A.15 O.PF - Fotocellula orientabile sincronizzata per applicazione esterna, costituita da una coppia trasmittente ricevente con lampeggiante integrato.
2) DATI TECNICI

DESME A.15 O - THEA A.15 O.PF	
Tensione di alimentazione	24≂ max. 500mA
DESME A.15 O Corrente Assorbita	**TX:** 10mA **RX:** 10mA a riposo / 18mA max
THEA A.15 O.PF Corrente Assorbita	**TX:**26mA medi **RX:**10mA a riposo 38mA medi
Portata contatti	30V, 1A
Grado di protezione	IP55
Temperatura di esercizio	-20/+55°C
Portata Utile	30 m (ridotta in caso di nebbia-pioggia)
Orientabilità	±20° orizzontale, ±5° verticale
Categoria secondo la EN954-1	Cat 2

3) INSTALLAZIONE
Eseguire l'installazione procedendo come indicato dalla figura C alla figura I
4) INDIRIZZAMENTO
ID 1 - impostazioni di fabbrica (FIG. F1) oppure in mancanza dell'angolo inferiore sinistro fare stagnatura delle piazzole (FIG. F3)
ID 2 - rimozione angolo inferiore sinistro (FIG. F2)
ATTENZIONE: il modello THEA A.15 O.PF con indirizzamento ID2 viene disabilitata la funzione lampeggiante.
5) VERIFICA FUNZIONAMENTO
Al termine del collaudo, eseguire alcune manovre di prova e verificare che, quando si interrompe il fascio interponendo un ostacolo, l'automazione reagisca correttamente.
6) DIAGNOSTICA:
Fotocellula non funzionante con Led lampeggiante: Errore interno di controllo supervisione sistema. Provare a spegnere e riaccendere la scheda. Se il problema persiste contattare l'assistenza tecnica.

INSTALLATION MANUAL — ENGLISH

1) GENERAL INFORMATION
DESME A.15 O - Synchronized adjustable photocell for external application, comprising a transmitter-receiver pair.
Mod. THEA A.15 O.PF - Synchronized adjustable photocell for external application, comprising a transmitter-receiver pair with built-in flashing light.
2) SPECIFICATIONS

DESME A.15 O - THEA A.15 O.PF	
Supply voltage	24≂ max. 500mA
DESME A.15 O Current demand	**TX:** 10mA **RX:** standby 10mA / max. 18mA
THEA A.15 O.PF Current demand	**TX:** average 26mA **RX:** standby 10mA / average 38mA
Contact capacity	30V, 1A
Protection rating	IP55
Operating temperature range	-20/+55°C
Portata Utile	30 m (Reduced in fog and rain)
Adjustability	±20° horizontal, ±5° vertical
Category according to EN 954-1	Cat 2

3) INSTALLATION
Carry out the installation following figures from C to I.
4) ADDRESSING
ID 1 - factory settings (FIG. F1) or, if bottom left corner is missing, solder the pads (FIG. F3)
ID 2 - removal of bottom left corner (FIG. F2)
WARNING: the flashing function is disabled on model THEA A.15 O.PF with ID2 addressing.
5) CHECKING OPERATION
Once inspection is complete, perform a few test cycles and check that the automated system reacts as it should when the beam is broken by placing an obstacle in the way.
6) DIAGNOSTICS:
Photocell not working with LED flashing: Internal system supervision control error. Try switching the board off and back on again. If the problem persists, contact the technical assistance department.

MANUEL D'INSTALLATION — FRANÇAIS

1) GÉNÉRALITÉS
Modèle DESME A.15 O – Photocellule orientable synchronisée pour application extérieure, formée par une paire émetteur-récepteur .
Mod. THEA A.15 O.PF - Photocellule orientable synchronisée pour application extérieure, formée par une paire émetteur-récepteur avec clignotant intégré.
2) ONNÉES TECHNIQUES

DESME A.15 O - THEA A.15 O.PF	
Tension d'alimentation	24≂ maxi. 500mA
DESME A.15 O Courant Absorbé	**TX:** 10mA **RX:** 10mA au repos / 18mA maxi
THEA A.15 O.PF Courant Absorbé	**TX:** 26mA moyens **RX:**10mA au repos 38mA moyens
Portée contacts	30V, 1A
Degré de protection	IP55
Température de service	-20/+55°C
Portée Utile	30 m (réduite en cas de brouillard ou de pluie)
Orientabilité	±20° horizontale, ±5° verticale
Catégorie conformément à EN954-1	Cat 2

3) INSTALLATION
Procédez à l'installation en suivant les indications de la figure C à la figure L.
4) ADRESSAGE
ID 1 – configurations d'usine (FIG. F1) ou en l'absence de l'angle inférieur gauche rendre étanche les esplanades (FIG. F3)
ID 2 – retrait de l'angle inférieur gauche (FIG. F2)
ATTENTION : sur le modèle THEA A.15 O.PF avec adressage ID2 la fonction clignotant est désactivée.
5) VÉRIFICATION DU FONCTIONNEMENT
A la fin de l'essai, faites quelques manœuvres d'essai et vérifiez si l'automatisation réagit lorsque le faisceau est interrompu par un obstacle.
6) DIAGNOSTICS:
La photocellule ne fonctionne pas avec la Led clignotante:Erreur interne de contrôle supervision système. Essayer d'éteindre et rallumer la carte. Si le problème persiste contacter le service après-vente.

MONTAGEANLEITUNG — DEUTSCH

1) ALLGEMEINES
Modell DESME A.15 O – Synchronisierte ausrichtbaren Fotozelle für externe Anwendung, bestehend aus einem Paar Sender/Empfänger.
Modell THEA A.15 O.PF – Synchronisierte ausrichtbare Fotozelle für externe Anwendung, bestehend aus einem Paar Sender/Empfänger mit integrierter Blinkleuchte.
2) TECHNISCHE DATEN

DESME A.15 O - THEA A.15 O.PF	
Versorgungsspannung	24≂ max. 500mA
DESME A.15 O Stromaufnahme	**TX:** 10mA **RX:** 10mA in Ruhestellung / 18mA max
THEA A.15 O.PF Stromaufnahme	**TX:** 26 mA durchschnittlich **RX:** 10 mA im Ruhezustand 38 mA durchschnittlich
Kontaktleistung	30V, 1A
Schutzgrad	IP55
Betriebstemperatur	-20/+55°C
Reichweite	30 m (geringer im Falle von Nebel/Regen)
Ausrichtbarkeit	±20° horizontal, ±5° vertikal
Klassifizierung nach EN954-1	Kategorie 2

3) INSTALLATION
Installation wie auf Fig. C bis Fig. L angegeben ausführen.
4) ADRESSIERUNG
ID 1 - Werkseinstellungen (FIG. F1) oder beim Fehlen der unteren linken Ecke Abdichtung der Plätze vornehmen (FIG. F3)
ID 2 – Entfernung der unteren linken Ecke (FIG. F2)
ACHTUNG: Beim Modell THEA A.15 O.PF mit Adressierung ID2 wird die Blinkfunktion deaktiviert.
10) ÜBERPRÜFUNG DES BETRIEBS
Zum Abschluss der Funktionsprüfung betätigen Sie bitte mehrfach die Anlage, um zu überprüfen, ob der Automatikantrieb fehlerfrei reagiert, wenn ein Hindernis von der Lichtschranke erfasst wird.
11) DIAGNOSE:
Fotozelle mit blinkender Led nicht funktionierend: Interner Fehler der Systemüberwachung. Versuchen Sie, die Karte auszuschalten und dann wieder einzuschalten. Benachrichtigen Sie den Kundendienst, falls das Problem fortbesteht.

MANUAL DE INSTALACIÓN — ESPAÑOL

1) GENERALIDADES
Mod. DESME A.15 O - Fotocélula orientable sincronizada para uso externo, formada por un par transmisor-receptor.
Mod. THEA A.15 O.PF - Fotocélula orientable sincronizada para uso externo, formada por un par transmisor-receptor con indicador parpadeante integrado.
2) DATOS TÉCNICOS

DESME A.15 O - THEA A.15 O.PF	
Tensión de alimentación	24≂ max. 500mA
DESME A.15 O Corriente Absorbida	**TX:** 10mA **RX:** 10mA en reposo / 18mA máx.
THEA A.15 O.PF Corriente Absorbida	**TX**:26mA medios **RX**:10mA en reposo 38mA medios
Capacidad contactos	30V, 1A
Grado de protección	IP55
Temperatura de funcionamiento	-20/+55°C
Capacidad Útil	30 m (reducida en caso de niebla-lluvia)
Orientabilidad	±20° horizontal, ±5° vertical
Categoría según EN954-1	Cat 2

3) INSTALACIÓN
Llevar a cabo la instalación procediendo como se indica de la figura C a la figura L
4) DIRECCIONAMIENTO
ID 1 – configuraciones de fábrica (FIG. F1) o bien ante la falta del ángulo inferior izquierdo estañar los contactos (FIG. F3)
ID 2 – quitar el ángulo inferior izquierdo (FIG. F2)
ATENCIÓN: en el modelo THEA A.15 O.PF con direccionamiento ID2 se deshabilita la función parpadeante.
10) CONTROL FUNCIONAMIENTO
Una vez finalizada la prueba de ensayo, realizar algunas maniobras de prueba y comprobar que cuando se interrumpe el haz, interponiendo un obstáculo, la automatización reaccione correctamente.
11) DIAGNÓSTICO:
La fotocélula no funciona con el LED parpadeante: Error interno de control supervisión sistema. Probar apagar y volver a encender la tarjeta. Si el problema persiste, contactar con la asistencia técnica.

INSTALLATIEHANDLEIDING — NEDERLANDS

1) ALGEMEEN
Mod. DESME A.15 O – Gesynchroniseerde draaibare fotoel voor externe montage bestaande uit een koppel zendtoestel ontvanger.
Mod. THEA A.15 O.PF Gesynchroniseerde draaibare fotoel voor externe montage bestaande uit een koppel zendtoestel ontvanger met ingebouwd knipperlicht.
2) TECHNISCHE GEGEVENS

DESME A.15 O - THEA A.15 O.PF	
Voedingsspanning	24≂ max. 500mA
DESME A.15 O Absorptiestroom	**TX:** 10mA **RX:** 10mA in ruststand / 18mA max.
THEA A.15 O.PF Absorptiestroom	**TX:**26mA gemiddeld **RX:**10mA in rust 38mA gemiddeld
Capaciteit contacten	30V, 1A
Beschermingsgraad	IP55
Bedrijfstemperatuur	-20/+55°C
Nuttig Vermogen	30 m (minder in geval van mist-regen)
Draaibaar	±20° horizontaal, ±5° verticaal
Categorie volgens EN954-1	Cat 2

3) INSTALLATIE
Verricht de installatie volgens de aanwijzingen van afbeelding C tot afbeelding L
4) ADRESSERING
ID 1 - fabrieksinstelling (FIG. F1) of bij gebrek aan de onderste hoek links de platformen vertinnen (FIG. F3)
ID 2 – verwijdering van de onderste hoek links (FIG. F2)
LET OP: bij het model THEA A.15 O.PF met adressering ID2 wordt de knipperfunctie gedeactiveerd.
10) CONTROLE VAN DE WERKING
Aan het einde van de keuring, enkele testmanoeuvres uitvoeren en controleren of het automatiseringssysteem juist reageert, wanneer de straal onderbroken wordt door een obstakel ertussen aan te brengen.
11) DIAGNOSE:
Fotocel functioneert niet bij knipperende led: Interne fout van controle toezicht systeem. Proberen de kaart uit en weer aan te zetten. Indien het probleem aanhoudt contact opnemen met de technische service.

MANUAL PARA A INSTALAÇÃO — PORTUGUÊS

1) GENERALIDADES

Mod. DESME A.15 O - Fotocélula orientável sincronizada para aplicação externa, constituída por um par transmissor receptor.

Mod. THEA A.15 O.PF - Fotocélula orientável sincronizada para aplicação externa, constituída por um par transmissor receptor com lâmpada cintilante integrada.

2) DADOS TÉCNICOS

DESME A.15 O - THEA A.15 O.PF	
Tensão de alimentação	24 ≂ max. 500mA
DESME A.15 O Corrente Absorvida	**TX:** 10mA **RX:** 10mA em repouso / 18mA max
THEA A.15 O.PF Corrente Absorvida	**TX:**26mA médios **RX**:10mA em repouso 38mA médios
Alcance dos contactos	30V, 1A
Grau de protecção	IP55
Temperatura de funcionamento	-20/+55°C
Alcance Útil	30 m (reduzido no caso de nevoeiro-chuva)
Orientabilidade	±20° horizontal, ±5° vertical
Categoria segundo a EN954-1	Cat 2

3) INSTALAÇÃO

Efetuar a instalação agindo como indicado da figura C à Figura L

4) ENDEREÇAMENTO

ID 1 - definições de fábrica (FIG. F1) ou na falta do ângulo inferior esquerdo estanhar as chapas (FIG. F3)

ID 2 - remoção do ângulo inferior esquerdo (FIG. F2)

ATENÇÃO: no modelo THEA A.15 O.PF com endereçamento ID2 é desactivada a função lâmpada cintilante.

10) VERIFICAÇÃO DO FUNCIONAMENTO

No fim do ensaio, deve-se efectuar algumas manobras de ensaio e verificar que, quando se interrompe o feixe colocando um obstáculo, o automatismo reage correctamente.

11) DIAGNÓSTICO:

Fotocélula que não funciona com Led lampejante: Erro interno de controlo supervisão sistema. Tentar desligar e reacender a placa. Se o problema persiste deve-se contactar a assistência técnica.

ΕΓΧΕΙΡΙΔΙΟ ΕΓΚΑΤΑΣΤΑΣΗΣ — ΕΛΛΗΝΙΚΑ

1) ΓΕΝΙΚΑ

Μοντ. DESME A.15 O - Συγχρονισμένο ρυθμιζόμενο φωτοκύτταρο για εξωτερική τοποθέτηση, αποτελούμενο από ένα ζεύγος πομπού-δέκτη.

Μοντ. THEA A.15 O.PF - Συγχρονισμένο ρυθμιζόμενο φωτοκύτταρο για εξωτερική τοποθέτηση, αποτελούμενο από ζεύγος πομπού-δέκτη με ενσωματωμένο φάρο.

2) ΤΕΧΝΙΚΑ ΧΑΡΑΚΤΗΡΙΣΤΙΚΑ

DESME A.15 O - THEA A.15 O.PF	
Τάση τροφοδοσίας	24 ≂ max. 500mA
DESME A.15 O Κατανάλωση ρεύματος	**TX:** 10mA **RX:** 10mA σε αναμονή / 18mA max
THEA A.15 O.PF Κατανάλωση ρεύματος	**TX:** 26mA κατά μέσο όρο **RX:** 10mA σε αναμονή / 38mA κατά μέσο όρο
Παροχή επαφών	30V, 1A
Βαθμός προστασίας	IP55
Θερμοκρασία λειτουργίας	-20/+55°C
Ωφέλιμα εμβέλεια	30 m (μικρότερη με ομίχλη-βροχή)
Δυνατότητα ρύθμισης	±20° οριζόντια, ±5° κατακόρυφα
Κατηγορία κατά EN954-1	Κατ. 2

3) ΕΓΚΑΤΑΣΤΑΣΗ

Εκτελέστε την εγκατάσταση σύμφωνα με τα όσα υποδεικνύονται στην εικόνα C έως την εικόνα L

4) ΟΡΙΣΜΟΣ ΔΙΕΥΘΥΝΣΗΣ

ID 1 - εργοστασιακές ρυθμίσεις (FIG. F1) ή σε περίπτωση απουσίας της κάτω αριστερής γωνίας συγκολλήστε με καλάι της πλάκες (FIG.F3)

ID 2 - αφαίρεση της κάτω αριστερής γωνίας (FIG. F2)

ΠΡΟΣΟΧΗ: στο μοντέλο THEA A.15 O.PF με διεύθυνση ID2 απενεργοποιείται η λειτουργία φάρου.

10) ΣΩΣΤΗ ΕΥΘΥΓΡΑΜΜΙΣΗ

Στο τέλος της δοκιμής, εκτελέστε μερικούς κύκλους ελέγχους και βεβαιωθείτε ότι, όταν διακόπτεται η δέσμη παρεμβάλλοντας ένα εμπόδιο, το σύστημα αυτοματισμού αντιδρά σωστά.

11) ΔΙΑΓΝΩΣΗ:

Φωτοκύτταρο που δεν λειτουργεί με το Led να αναβοσβήνει: Εσωτερικό σφάλμα ελέγχου επιτήρησης συστήματος. Δοκιμάστε να σβήσετε και να ανάψετε και πάλι την πλακέτα. Αν το πρόβλημα παραμείνει, απευθυνθείτε στο σέρβις.

INSTRUKCJA INSTALACYJNA — POLSKI

1) UWAGI OGÓLNE

Mod. DESME A.15 O - Fotokomórka z możliwością orientacji, zsynchronizowana, do montażu na zewnątrz, złożona z pary nadajnik-odbiornik.

Mod. THEA A.15 O.PF - Fotokomórka z możliwością orientacji, zsynchronizowana, do montażu na zewnątrz, złożona z pary nadajnik-odbiornik, z wbudowanym sygnalizatorem świetlnym.

2) DANE TECHNICZNE

DESME A.15 O - THEA A.15 O.PF	
Napięcie zasilania	24 ≂ max. 500mA
DESME A.15 O Pobór prądu	**TX:** 10mA **RX:** 10mA w spoczynku / 18mA max
THEA A.15 O.PF Pobór prądu	**TX:** średnio 26 mA **RX:** 10 mA w stanie spoczynku, średnio 38 mA
Maksymalne obciążenie	30V, 1A
Stopień ochrony	IP55
Temperatura robocza	-20/+55°C
Zasięg	30 m(mniej w przypadku deszczu lub mgły)
Zakres orientacji	±20° w poziomie, ±5° w pionie
Kategoria wg EN954-1	Kat 2

3) INSTALACJA

Zainstalować wg wskazówek podanych na rysunkach od C do L.

4) PRZYDZIELANIE ADRESÓW

ID 1 - ustawienia fabryczne (FIG. F1) lub (w przypadku braku dolnego lewego rogu) nałożyć na płytki warstwę cyny (FIG. F3)

ID 2 - usuwanie dolnego lewego rogu (FIG. F2)

UWAGA: w modelu THEA A.15 O.PF z adresowaniem ID2 funkcja migającej kontrolki jest wyłączona.

10) KONTROLA DZIAŁANIA

Po zakończeniu odbioru technicznego należy wykonać kilka cykli próbnych i sprawdzić, czy, jeżeli pojawienie się przeszkody powoduje przerwanie linii foto, automat działa prawidłowo

11) DIAGNOSTYKA:

Fotokomórka nie działa a dioda Led miga: Błąd wewnętrzny kontroli nadzorującej system.Spróbować wyłączyć i ponownie włączyć kartę. Jeżeli problem się powtarza, skontaktować się z serwisem technicznym.

РУКОВОДСТВО ПО УСТАНОВКЕ — РУССКИЙ

1) ОБЩИЕ СВЕДЕНИЯ

Мод. DESME A.15 O - - поворотный фотоэлемент, синхронизированный для внешнего приложения, состоящий из пары передатчик-приемник.

Мод. THEA A.15 O.PF - поворотный фотоэлемент, синхронизированный для внешнего приложения, состоящий из пары передатчик-приемник со встроенной мигающей лампой.

2) ТЕХНИЧЕСКИЕ ХАРАКТЕРИСТИКИ

DESME A.15 O - THEA A.15 O.PF	
Напряжение питания	24 ≂ max. 500mA
DESME A.15 O Потребляемый ток	**TX:** 10mA **RX:** 10mA в состоянии покоя/максимум 18 mA
THEA A.15 O.PF Потребляемый ток	**TX:**26 mA в среднем **RX:**10 mA в нерабочем состоянии, 38 mA в среднем
Пропускная способность контактов	30V, 1A
Степень защиты	IP55
Рабочая температура	-20/+55°C
Полезная пропускная способность	30 m (снижена в случае тумана и дождя)
Градус поворота	±20° по горизонтали, ±5° по вертикали
Категория по стандарту EN954-1	Кат. 2

3) УСТАНОВКА

Выполнить установку согласно указаниям, приведенным на рисунках C - L.

4) АДРЕСАЦИЯ

ID 1 - заводские настройки (FIG. F1) или, при отсутствии нижнего левого угла, сделать герметичными площадки (FIG. F3)

ID 2 - удаление нижнего левого угла (FIG. F2)

ВНИМАНИЕ: в модели THEA A.15 O.PF с адресацией ID2 отключается мигающая функция.

10) ПРОВЕРКА РАБОТЫ

По окончании испытаний необходимо выполнить ряд контрольных проверок, проверив, что при прерывании луча, когда появляется препятствие, автоматика реагирует правильно.

11) ДИАГНОСТИКУ:

Фотоэлемент не работает с мигающим светодиодом: Внутренняя ошибка проверки управления системы. Попробовать выключить и снова включить плату. Если проблема остается, свяжитесь со службой технической помощи.

NÁVOD K INSTALACI — ČEŠTINA

1) VŠEOBECNÉ ÚDAJE

Mod. DESME A.15 O - Nastavitelná synchronizovaná fotobuňka pro venkovní aplikace, tvořená párem vysílač-přijímač.

Mod. THEA A.15 O.PF - Nastavitelná synchronizovaná fotobuňka pro venkovní použití, tvořená z páru vysílač - přijímač s integrovaným blikačem.

2) TECHNICKÉ ÚDAJE

DESME A.15 O - THEA A.15 O.PF	
Napájecí napětí	24 ≂ max. 500mA
DESME A.15 O Příkon	**TX:** 12mA **RX:** 10mA v klidu / max. 18 mA
THEA A.15 O.PF Příkon	**TX:** 26 mA průměr **RX:**10mA v klidu 38mA průměr
Výkon kontaktů	30V, 1A
Stupeň ochrany	IP55
Provozní teplota	-20/+55°C
Užitečný dosah	30 m (snížený v případě mlhy či deště)
Nastavitelnost	±20° horizontálně, ±5° vertikálně
Kategorie podle EN 954-1	Kat 2

3) INSTALACE

Instalaci proveďte podle postupu znázorněného na obrázích C až L

4) ADRESOVÁNÍ

ID 1 - tovární nastavení (obr. F1) nebo v nepřítomnosti levého dolního rohu proveďte sletování plošek (obr. F3)

ID 2 - odstranění levého dolního rohu (obr. F2)

POZOR: model THEA A.15 O.PF s adresováním ID2 se vypne funkce blikače.

10) KONTROLA ČINNOSTI

Při přejímce proveďte několik zkušebních cyklů a zkontrolujte, zda při přerušení paprsku vložením překážky automatický systém zareaguje správně.

11) DIAGNOSTIKU:

Fotobuňka nefunguje s blikající LED: Vnitřní chyba kontroly dozoru systému. Zkuste kartu vypnout a zase zapnout. Pokud problém i nadále přetrvává, kontaktujte technický servis.

KURMA KILAVUZU — TÜRKÇE

1) GENEL

Mod. DESME A.15 O - Fotosel yönlendirilebilir; bir verici alıcı çiftinden meydana gelir, dış uygulama için senkronize edilmiştir.

Mod. THEA A.15 O.PF - Fotosel yönlendirilebilir; entegre edilmiş flâşörlü bir verici alıcı çiftinden meydana gelir, dış uygulama için senkronize edilmiştir.

2) TEKNİK VERİLER

DESME A.15 O - THEA A.15 O.PF	
Besleme gerilimi	24 ≂ max. 500mA
DESME A.15 O Çekilen akım	**TX:** 12mA **RX:** 10mA sükunette / 18mA max
THEA A.15 O.PF Çekilen akım	**TX:**26mA orta **RX:**10mA sükûnette 38mA orta
Kontak kapasitesi	30V, 1A
Koruma derecesi	IP55
Çalışma sıcaklığı	-20/+55°C
Çalışma mesafesi	30 m (sis-yağmur halinde kısaltılmış)
Yönlendirilebilirlik	±20° yatay, ±5° dikey
EN954-1 uyarınca kategori	Kat 2

3) MONTAJ

C ile işaretli şekilden L ile işaretli şekle kadar gösterilmiş olduğu gibi işlem görerek kurmayı gerçekleştirin

4) ADRESLENDİRME

ID 1 – fabrika ayarları (FIG. F1) veya sol alt köşenin mevcut olmaması halinde platformları lehimleyin (FIG. F3)

ID 2 – sol alt köşenin çıkarılması (FIG. F2)

DİKKAT: ID 2 adreslemesi ile THEA A.15 O.PF modelinde flâşör fonksiyonu devre dışı bırakılır.

10) İŞLEME KONTROLÜ

Test sonunda bazı deneme hareketleri gerçekleştirin ve araya bir engel yerleştirildiğinde ve buna bağlı olarak DCW RX ve DCW TX arasındaki iletişim kesildiğinde otomasyon sisteminin doğru şekilde karşılık verdiğini kontrol edin.

11) DIYAGNOSTİĞİ:

Yanıp sönen Led ile fotosel işlemez: Sistem süpervizyon kontrolü iç hatası. Kartı kapatıp, yeniden açmayı deneyiniz. Problemin devam etmesi halinde teknik servise başvurun.

AVVERTENZE D'USO E D'INSTALLAZIONE — ITALIANO

Nel ringraziarVi per la preferenza accordata a questo prodotto, la Ditta è certa che da esso otterrete le prestazioni necessarie al Vostro uso. Leggete attentamente l'opuscolo "Libretto istruzioni" che lo accompagna in quanto esso fornisce importanti indicazioni riguardanti la sicurezza, l'installazione, l'uso e la manutenzione.

Questo prodotto risponde alle norme riconosciute della tecnica e delle disposizioni relative alla sicurezza. Confermiamo che esso è conforme alle seguenti direttive europee: 2006/95/CEE,2004/108/CEE. Il dispositivo è di tipo D secondo EN12453 e risulta conforme alla direttiva 2006/42/CEE solo se collegato a un quadro di controllo del medesimo costruttore dotato di circuito di verifica di guasto nei circuiti di sicurezza.

ATTENZIONE:- nelle operazioni di cablaggio ed installazione riferirsi alle norme vigenti e in ogni caso ai principi di buona tecnica.

- modifiche al dispositivo o alla configurazione dell'apparato senza la consultazione del fabbricante possono determinare situazioni di pericolo.
- per il collegamento dei contatti dei relè al **circuito di verifica di guasto** è necessario riferirsi agli schemi di collegamento dei dispositivi verificati riportati nel manuale di istruzioni della centrale che si sta utilizzando.
- la presenza di altri dispositivi che utilizzano i raggi infrarossi (fotocellule) può causare disturbi.

USO DEL DISPOSITIVO

Tenere le aree che danno accesso al dispositivo di sicurezza libere da ostacoli. In particolare controllare che rami e arbusti non interrompano il raggio emesso dalla trasmittente.

Nel caso di intervento del dispositivo di sicurezza non sono necessarie operazioni di riarmo o riattivazione in quanto il ripristino del normale funzionamento del cancello avverrà automaticamente.

MANUTENZIONE E DEMOLIZIONE

Quando il dispositivo è collegato a un quadro di controllo del medesimo costruttore dotato di circuito di verifica di guasto nei circuiti disicurezza non necessita di manutenzione in quanto il controllo viene eseguito automaticamente ad ogni manovra (intervalli di prova in conformità all'analisi di rischio o EN12453). Nel caso non si utilizzi il circuito di verifica di guasto nei circuiti di sicurezza bisogna far verificare da personale qualificato la funzionalità del dispositivo ad intervalli non maggiori di 6 mesi.

DEMOLIZIONE L'eliminazione dei materiali va fatta rispettando le norme vigenti. Non gettate il vostro apparecchio scartato, le pile o le batterie usate nei rifiuti domestici. Avete la responsabilità di restituire tutti i vostri rifiuti da apparecchiature elettriche o elettroniche lasciandoli in un punto di raccolta dedicato al loro riciclo.

Tutte le operazioni di regolazione, sia meccaniche che elettriche, devono essere eseguite solo da personale autorizzato in accordo con le regole di sicurezza e con le istruzioni del fabbricante.

Nel caso in cui eccessivo sporco si depositi sulla superficie delle fotocellule pulire con un panno le lenti della fotocellula.

AVVERTENZE

Il buon funzionamento è garantito solo se vengono rispettati i dati riportati in questo manuale. La Ditta non risponde dei danni causati dall'inosservanza delle norme di installazione e delle indicazioni riportate in questo manuale.

Le descrizioni e le illustrazioni del presente manuale non sono impegnative. Lasciando inalterate le caratteristiche essenziali del prodotto, la Ditta si riserva di apportare in qualunque momento le modifiche che essa ritiene convenienti per migliorare tecnicamente, costruttivamente e commercialmente il prodotto, senza impegnarsi ad aggiornare la presente pubblicazione.

OPERATING AND INSTALLATION INSTRUCTIONS — ENGLISH

Thank you for choosing this product. The Firm is confident that its performance will meet your operating needs. Carefully read the "Instruction booklet" that comes with this product as it provides important information regarding safety, installation, use and maintenance.

This product meets recognized technical standards and complies with safety provisions. We hereby confirm that it is in conformity with the following European directives: 2006/95/EEC, 2004/108/EEC. This is a type D device in accordance with EN 12453 and it will only be in conformity with directive 2006/42/EEC provided it is connected to a control panel from the same manufacturer equipped with a test circuit that looks for faults in the safety circuits.

WARNING:

- when carrying out connection and installation operations always refer to the current legislation in force, as well as to good technical principles.
- making changes to the device or to the unit's configuration without consulting the manufacturer may result in hazardous situations.
- To connect the relay **contacts to the fault test circuit**, you must refer to the wiring diagrams of the tested devices given in the instruction manual for the control unit being used.
- if other devices using infrared beams (photocells) are present, they may cause interference.

USING THE DEVICE

Keep areas that lead to the safety device clear of obstacles. More specifically, make sure that no branches or shrubs break the beam emitted by the transmitter. If the safety device is triggered, no resetting or re-enabling is required since the gate's regular operation will be restored automatically.

MAINTENANCE AND SCRAPPING

When the device is connected to a control panel from the same manufacturer, provided with a fault-finding circuit in safety circuits, it requires no maintenance, since testing is carried out automatically with each manoeuvre (test intervals conforming to risk analysis or EN12453). In the case where the fault-finding circuit in safety circuits is not used, get qualified personnel to check the device function at intervals not longer than 6 months.

SCRAPPING Materials must be disposed of in accordance with the regulations in force. Do not throw away your discarded equipment or used batteries with household waste. You are responsible for taking all your waste electrical and electronic equipment to a suitable recycling centre.

In case of malfunction, request the assistance of qualified personnel.

All adjustments, whether mechanical or electrical, must be carried out by authorized personnel only in accordance with the safety rules and instructions issued by the manufacturer.

If excessive amounts of dirt build up on the surface of the photocell, clean the photocell lenses with a cloth.

WARNING!

Correct operation is only ensured when the data contained in the present manual are observed. The company is not to be held responsible for any damage resulting from failure to observe the installation standards and the instructions contained in the present manual.

The descriptions and illustrations contained in the present manual are not binding. The Company reserves the right to make any alterations deemed appropriate for the technical, manufacturing and commercial improvement of the product, while leaving the essential product features unchanged, at any time and without undertaking to update the present publication.

AVERTISSEMENTS SUR L'UTILISATION ET L'INSTALLATION — FRANCAIS

Nous vous remercions d'avoir choisi ce produit qui, nous n'en doutons pas, saura vous garantir les pe formances attendues. Veuillez lire attentivement le Manuel d'instruction qui accompagne ce produit car il contient d'importantes informations sur sa sécurité, son montage, son usage et son entretien.

Ce produit est conforme aux normes techniques établies et aux prescriptions de sécurité. Nous confirmons qu'il est conforme aux directives européennes suivantes: 2006/95/CEE, 2004/108/CEE. Le dispositif, de type D conformément à EN12453, n'est conforme à la directive 2006/42/CEE que s'il est branché sur un tableau de commande du même fabricant, équipé de système de vérification des pannes des circuits de sécurité.

ATTENTION:

- pendant les opérations de câblage et d'installation, suivre les normes en vigueur ou en tous les cas les principes de bonne technique.
- les modifications apportées au dispositif ou à la configuration de l'appareil sans avoir consulté le fabricant risquent de créer des situations de danger.
- Pour brancher les contacts des relais sur le circuit de vérification des pannes consultez les schémas de connexion des dispositifs vérifiés qui se trouvent dans le manuel d'instruction de la centrale que vous utilisez.
- La présence d'autres dispositifs utilisant des rayons infrarouges (photocellules) peut causer des dérangements.

UTILISATION DU DISPOSITIF

Libérez de tous les obstacles les aires d'accès au dispositif de sécurité. Vérifiez en particulier si aucun arbuste et/ou branche n'interrompt le rayon émis par l'émetteur. Si le dispositif de sécurité intervient aucune opération de réarmement/réactivation n'est nécessaire car le rétablissement du fonctionnement normal du portail est automatique.

ENTRETIEN ET DÉMOLITION

Lorsque le dispositif est branché à un tableau de contrôle du même fabricant qui est équipé du circuit de vérification de panne dans les circuits de sécurité, il n'a pas besoin d'entretien car le contrôle est réalisé automatiquement à chaque manœuvre (les intervalles d'essai sont appliqués conformément à l'analyse du risque ou selon EN12453). Si le circuit de vérification de panne dans les circuits de sécurité n'est pas utilisé, il faut faire vérifier par un personnel qualifié le bon fonctionnement du dispositif à des intervalles qui ne dépassent pas les 6 mois.

DÉMOLITION Eliminez les matériaux en respectant les normes en vigueur. Ne jetez ni les vieux appareils, ni les piles, ni les batteries usées avec les ordures domestiques. Vous devez confier tous vos déchets d'appareils électriques ou électroniques à un centre de collecte différenciée, préposé à leur recyclage.

S'adresser à un personnel qualifié en cas de mauvais fonctionnement.

Toutes les opérations de réglage, mécaniques et électriques, ne doivent être accomplies que par du personnel autorisé, conformément aux règlements de sécurité et aux instructions du fabricant.

Si la surface des photocellules est trop sale nettoyez avec un chiffon les verres de la photocellule.

AVERTISSEMENT

Le bon fonctionnement n'est assuré que si les données fournies dans ce manuel sont respectées. La firme décline toute responsabilité en cas de dommages provoqués par le non respect des normes d'installation et des indications fournies dans ce manuel.

Les descriptions et les figures de ce manuel ne sont pas engageantes. Tout en laissant inchangées les caractéristiques essentielles du produit, la firme se réserve la faculté d'apporter à n'importe quel moment les modifications qu'elle jugera nécessaires pour améliorer le produit du point de vue technique, commercial et de la construction, sans pour autant s'engager à mettre à jour cette publication.

HINWEISE ZUR BENUTZUNG UND ZUR INSTALLATION — DEUTSCH

Wir danken Ihnen, dass Sie sich für ein Produkt aus unserem Hause entschieden haben. Wir sind überzeugt, dass wir Ihre Ansprüche vollstens erfüllen werden. Bitte lesen Sie die Bedienungsanleitung aufmerksam durch. Diese Broschüre gehört zum Lieferumfang dieses Produktes und enthält wichtige Informationen zu Sicherheit, Installation, Betrieb und Wartung.

Dieses Produkt entspricht den anerkannten technischen und sicherheitsrelevanten Bestimmungen und ist gemäß folgenden EU-Richtlinien hergestellt: 2006/95/EG und 2004/108/EG. Gemäß EN12453 entspricht diese Vorrichtung dem Typ D und muss, konform zur Richtlinie 2006/42/EG, an ein Steuerelement des gleichen Herstellers, ausgestattet mit Sicherheitsfunktionen durch entsprechende Sicherheitskreise, angeschlossen werden.

ACHTUNG:

- bei Verkabelung und Installation halten Sie sich bitte an die geltenden Vorschriften und die anerkannten technischen Regeln.
- Änderungen der Vorrichtungen oder der Konfigurierung ohne vorausgehende Konsultation Herstellers können zu Gefahrensituationen führen.
- den Anschluss der Kontakte der Relais der Fehlerprüfungsschaltung muss auf die Schaltpläne der überprüften Vorrichtungen Bezug genommen werden, die im Handbuch des verwendeten Steuergeräts angegeben werden.
- Bitte beachten: Ein Einsatz weiterer Vorrichtungen, die Infrarottechnik einsetzen (Fotozellen), kann zu Störungen führen.

BENUTZUNG DER VORRICHTUNG

Halten Sie die Zugangsbereiche zur Sicherheitsvorrichtung frei von Hindernissen. Stellen Sie vor allem sicher, dass keine Zweige und Sträucher den Aktionsradius des Senders einschränken. Bei Eingriffen der Sicherheitsvorrichtung sind keine Eingriffe zur Rückstellung erforderlich, da die Rückstellung der normalen Betriebsweise automatisch erfolgt.

INSTANDHALTUNG UND VERSCHROTTUNG

Wenn die Einrichtung an eine Steuerung desselben Herstellers angeschlossen ist, deren Sicherheitsschaltkreise über eine Fehlerprüfschaltung verfügen, bedarf sie keiner Wartung, weil die Prüfung automatisch bei jedem Betriebsvorgang vorgenommen wird (Prüfintervalle gemäß Risikoanalyse oder EN12453). Falls die Fehlerprüfschaltung in den Sicherheitsschaltkreisen nicht verwendet wird, muss die Funktionsfähigkeit der Einrichtung turnusmäßig spätestens jedes halbe Jahr von Fachleuten überprüft werden.

VERSCHROTTUNG Die Entsorgung der Materialien muss unter Beachtung der geltenden Normen erfolgen. Bitte werfen Sie Ihr Altgerät oder die leeren Batterien nicht in den Haushaltsabfall. Sie sind verantwortlich für die ordnungsgemäße Entsorgung Ihrer elektrischen oder elektronischen Altgeräte durch eine offizielle Sammelstelle.

Bei Fehlfunktionen bitte Fachleute hinzuziehen.

Alle mechanischen und elektronischen Einstellarbeiten müssen von dazu befugtem Personal unter Beachtung der Sicherheitsbestimmungen und der Anweisungen des Herstellers vorgenommen werden.

Reinigen Sie die Linsen der Fotozellen mit einem Tuch, falls sie stark verschmutzt sind.

HINWEISE

Der einwandfreie Betrieb ist nur dann gewährleistet, wenn die Angaben in diesem Handbuch beachtet werden. Die Firma haftet nicht für Schäden, die zurückzuführen sind auf die Mißachtung der Installationsanweisungen und der in diesem Handbuch enthaltenen Ausführungen.Die Erläuterungen und Bilddarstellungen in diesem Handbuch sind unverbindlich. Unter der Voraussetzung, daß die wesentlichen Produkteigenschaften nicht verändert werden, behält sich die Firma das Recht vor, jederzeit Änderungen anzubringen, die sie für die technische, konstruktive und kommerzielle Verbesserung des Produktes für notwendig erachtet, ohne verpflichtet zu sein, auch diese Veröffentlichung auf den neuesten Stand zu bringen.

ADVERTENCIAS DE USO Y DE INSTALACIÓN — ESPANOL

Le agradecemos por haber elegido este producto, en la Empresa estamos seguros que obtendrán las prestaciones necesarias para su uso. Leer atentamente el folleto "Manual de instrucciones" que lo acompañan, ya que el mismo brinda importantes indicaciones concernientes a la seguridad, la instalación, el uso y el mantenimiento.

Este producto responde a las normas reconocidas de la técnica y de las disposiciones inherentes a la seguridad. Confirmamos que el mismo presenta conformidad con las siguientes directivas europeas: 2006/95/CEE, 2004/108/CEE. El dispositivo es de tipo D según EN12453 y presenta conformidad con la directiva 2006/42/CEE sólo si está conectado a un cuadro de control del mismo fabricante, equipado con circuito de control de avería en los circuitos de seguridad.

ADVERTENCIAS

- Todas las operaciones de cableado e instalación, deben respetarse las normas vigentes y, en cualquier caso, los principios de buena técnica.
- modificar el dispo sitivo o la configuración del aparato, sin consultar con el fabricante, puede ocasionar determinadas situaciones de peligro.
- para la conexión de los contactos de los relés al circuito de control de avería es necesario, consultar los esquemas de conexión de los dispositivos comprobados indicados en el manual de instrucciones de la central que se está utilizando.
- la presencia de otros dispositivos que utilizan los rayos infrarrojos (fotocélulas) puede causar interferencias.

USO DEL DISPOSITIVO

Mantener las áreas de acceso al dispositivo de seguridad libres de obstáculos. En particular, controlar que ramas y arbustos no interrumpan el rayo emitido por la unidad transmisora.

Si se acciona el dispositivo de seguridad no son necesarias operaciones de rearme o reactivación, ya que el funcionamiento normal de la cancela se restaurará de forma automática.

MANTENIMIENTO Y DEMOLICION

Cuando el dispositivo se conecta a un cuadro de control del mismo constructor dotado de circuito de control de averías en los circuitos de seguridad, no necesita mantenimiento ya que el control se ejecuta automáticamente en cada maniobra (intervalos de prueba de conformidad con la Directiva sobre el análisis de los riesgos o EN12453). En caso de que no se utilice el circuito de control de averías en los circuitos de seguridad, es necesario hacer controlar por personal cualificado la funcionalidad del dispositivo a intervalos no superiores a 6 meses.

DESGUACE La eliminación de los materiales se debe realizar respetando las normas vigentes. No desechar su equipo descartado, las pilas o las baterías usadas con los residuos domésticos. Usted tiene la responsabilidad de desechar todos sus residuos de equipos eléctricos o electrónicos, entregándolos a un punto de recogida dedicado al reciclaje de los mismos. En caso de mal funcionamiento, diríjase a personal cualificado.

Todas las operaciones de regulación, mecánicas y eléctricas, deben ser realizadas sólo por personal autorizado conforme a las reglas de seguridad y las instrucciones del fabricante.

En caso de que la suciedad excesiva se deposite en la superficie de las fotocélulas, limpiar las lentes de la fotocélula con paño.

ADVERTENCIAS

El buen funcionamiento está garantizado únicamente si se respetan los datos indicados en este manual. La empresa no responde de los daños causados por el incumplimiento de las normas de instalación y de las indicaciones contenidas en este manual.

Las descripciones y las ilustraciones del presente manual tienen carácter indicativo. Dejando inalteradas las características esenciales del producto, la Empresa se reserva la posibilidad de aportar, en cualquier momento, las modificaciones que considere oportunas para mejorar técnica, constructiva y comercialmente el producto, sin obligación de actualizar la presente publicación.

INSTRUCTIES VOOR GEBRUIK EN INSTALLATIE — NEDERLANDS

Wij danken u ervoor dat u de voorkeur hebt gegeven aan dit product. Wij als bedrijf zijn er zeker van dat dit product de voor uw gebruik noodzakelijke prestaties kan leveren. De folder "Instructieboekje" die met dit product meegeleverd wordt aandachtig lezen, omdat hierin belangrijke aanwijzingen worden gegeven over de veiligheid, de installatie, het gebruik en het onderhoud.

Dit product voldoet aan de erkende normen van de techniek en van de bepalingen betreffende de veiligheid. Wij bevestigen dat het product conform is aan de volgende Europese richtlijnen: 2006/95/CEE,2004/108/CEE. De inrichting is van het type D volgens EN12453 en voldoet alleen aan de richtlijn 2006/42/CEE indien aangesloten op een schakelbord van dezelfde fabrikant dat is uitgerust met circuit voor controle van storing in de veiligheidscircuits.

LET:

- de bekabelings- en installatiewerkzaamheden de geldende normen en in ieder geval principes van goed gebruik raadplegen;
- wijzigingen aan de inrichting of aan de configuratie van het apparaat zonder de fabrikant te raadplegen, kunnen leiden tot gevaarlijke situaties.
- voor de aansluiting van de contacten van de relais op het circuit voor controle van storing is het noodzakelijk de aansluitschema's van de "trusted devices" te raadplegen, te vinden in de instructiehandleiding van de centrale die u gebruikt.
- de aanwezigheid van andere inrichtingen die gebruik maken van infrarode stralen (fotocellen) kan interferenties veroorzaken.

GEBRUIK VAN DE INRICHTING

De zones die toegang geven tot de veiligheidsinrichting vrijhouden van obstakels. Met name controleren of takken en struiken de door het zendtoestel afgegeven straal niet onderbreken. In geval van activering van de veiligheidsinrichting zijn er geen werkzaamheden tot blokkeringsopheffing of heractivering noodzakelijk, aangezien het herstel van de normale werking van het hek automatisch plaatsvindt.

ONDERHOUD EN SLOOP

Wanneer de inrichting is aangesloten op een schakelbord van dezelfde fabrikant uitgerust met circuit voor controle van storing in de veiligheidscircuits heeft de inrichting geen onderhoud nodig, aangezien de controle automatisch bij iedere manoeuvre wordt uitgevoerd (testintervallen overeenkomstig de risicoanalyse of EN12453). Als het circuit voor controle van storing in de veiligheidscircuits niet gebruikt wordt, is het noodzakelijk de functionaliteit van de inrichting door gekwalificeerd personeel te laten controleren met intervallen van max. 6 maanden.

SLOOP De materialen moeten verwijderd worden met inachtneming van de geldende normen. Uw niet meer gebruikte apparaat, de lege batterijen of accu's niet bij het huisvuil weggooien. U bent er verantwoordelijk voor al uw afval van elektrische of elektronische apparatuur weg te brengen naar een inzamelpunt voor de recycling ervan.

In geval van storing dient u zich te wenden tot gekwalificeerd personeel.

Alle afstellingswerkzaamheden, zowel mechanisch als elektrisch, mogen alleen worden uitgevoerd door geautoriseerd gekwalificeerd personeel volgens de veiligheidsregels en de instructies van de fabrikant.

Mocht er buitengewoon veel vuil neerslaan op het oppervlak van de fotocellen, de lenzen van de fotocel met een doek schoonmaken.

WAARSCHUWINGEN

Het goed functioneren is alleen gegarandeerd, als de in deze handleiding vermelde gegevens worden nageleefd. Het Bedrijf is niet gehouden zich te verantwoorden voor de schade veroorzaakt door het niet in acht nemen van de installatienormen en de aanwijzingen vermeld in deze handleiding.

De beschrijvingen en illustraties van deze handleiding zijn niet bindend. Terwijl de hoofdkenmerken van het product ongewijzigd blijven, behoudt het Bedrijf zich het recht voor om op ieder willekeurig moment die wijzigingen aan te brengen die zij geschikt acht om het product technisch, constructief en commercieel gezien te verbeteren, zonder deze publicatie te hoeven bijwerken.

ADVERTÊNCIAS DE USO E DE INSTALAÇÃO — PORTUGUÊS

Agradecendo-lhe pela preferência dada a este produto, a Empresa tem a certeza de que do mesmo irá obter os desempenhos necessários para o Seu uso. Ler com atenção o folheto "Manual de instruções" que acompanha este produto pois que fornece indicações importantes relativas à segurança, à instalação, ao uso e à manutenção

O produto cumpre com as normas reconhecidas da técnica e com as disposições relativas à segurança. Confirmamos que esse está em conformidade com as seguintes directivas Europeias: 2006/95/CEE,2004/108/CEE. O dispositivo é do tipo D segundo EN12453 e está em conformidade com a directiva 2006/42/CEE somente se estiver ligado a um quadro de controlo do mesmo fabricante dotado de circuito de verificação de avarias nos circuitos de segurança.

ATENÇÃO:

- nas operações de cablagem e instalação tomar como referência as normas vigentes e em todo o caso os princípios de boa técnica.
- modificações do dispositivo ou da configuração do aparelho sem consultar o fabricante podem determinar situações de perigo.
- Para a ligação dos contactos dos relés ao circuito de verificação da avaria é necessário consultar os esquemas de ligação dos dispositivos verificados citados no manual de instruções da central que se está a utilizar.
- a presença de outros dispositivos que utilizam os raios infravermelhos (fotocélulas) pode provocar interferências.

USO DO DISPOSITIVO

Manter as áreas que dão acesso ao dispositivo de segurança livre de obstáculos. Em particular, controlar que ramos e arbustos não interrompam o raio emitido pelo transmissor.

No caso de intervenção do dispositivo de segurança, não é necessário executar operações de rearme ou de reactivação porque a reposição do funcionamento normal do portão efectuar-se-á automaticamente.

MANUTENÇÃO DE DEMOLIÇÃO

Quando o dispositivo está ligado a um quadro de controlo do mesmo fabricante equipado com circuito de verificação de avarias nos circuitos de segurança não necessita de manutenção, pois que o controlo é efectuado automaticamente a cada manobra (intervalos de prova em conformidade com a análise de risco ou EN12453). No caso em que não se utilize o circuito de verificação de avarias nos circuitos de segurança é preciso fazer verificar por pessoal qual